Model	Applicable To	File Under	Bulletin No.
1997 Accord 1996–98 Legend 1997–98 Prelude 1997 Odyssey	Vea VEHÍCULOS AFECTADOS		99-039
			Issue Date Mayo 1999

Campaña de reparación de seguridad: Rótulas inferiore

ANTECEDENTES

Ciertos vehículos fueron fabricados con rótulas inferiores de la suspensión delantera que podrían desgastarse prematuramente. En el peor de los casos, la rótula se podría separar ocasionando que la suspensión delantera colapsara.

VEHÍCULOS AFECTADOS

No todos los vehículos que están dentro de los límites de la lista de números de identificación de vehículos (VIN) están afectados por esta campaña de reparación de seguridad. Antes de comenzar a trabajar en un vehículo, verifique que el vehículo aparezca en la lista de su reporte VIN de campaña.

Accord 1997:
Solamente el VIN: JHMCD5…VA307535

Legend		
	VIN inicial	**VIN final**
1996	JH4KA9...TC000047	JH4KA9...TC001226
1997	JH4KA9...VC100041	JH4KA9...VC102602
1998	JH4KA9...WC200019	JH4KA9...WC201239

Prelude		
	VIN inicial	**VIN final**
1997	JHMBB6...VC000134	JHMBB6...VC002932
	JHMBB5...VC000031	JHMBB5...VC001155
	JHMBB8...VC001592	JHMBB8...VC003754
	JHMBB9...VC002098	JHMBB9...VC005517
1998	JHMBB6...WC000008	JHMBB6...WC200640
	JHMBB5...WC200134	JHMBB5...WC200330
	JHMBB8...WC200059	JHMBB8...WC200060
	JHMBB9...WC000001	JHMBB9...WC200453

Odyssey		
	VIN inicial	**VIN final**
1997	JHMRA1...VC206529	JHMRA1...VC207187

ACCIÓN CORRECTIVA

Cambie las rótulas inferiores de la suspensión delantera.

INFORMACIÓN SOBRE PIEZAS

Juego de piezas de rótula para modelos Accord y Odyssey: N/P 04510-S84-000

Juego de piezas de rótula para modelos Prelude: N/P 04510-SL5-000

Juego de piezas de rótula para modelos Legend: N/P 04510-SZ3-000

Anillo del muñón delantero para modelos Legend: N/P 51212-SP0-000

HERRAMIENTAS ESPECIALES REQUERIDAS

Opresor con brazo en forma de “C”: OTC N/P 7248

Opresor con brazo en forma de “C” OTC N/P 7248

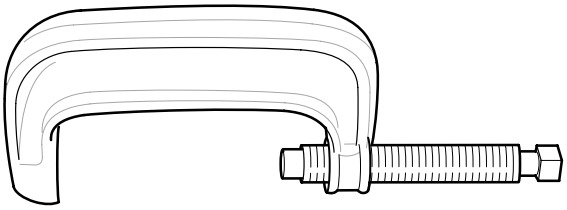

© 1999 American Honda Motor Co., Inc. – Todos los derechos rerservados

Juego de herramientas para desmontaje e instalación de rótulas:

Estos juegos de herramientas están siendo enviados automáticamente a los distribuidores junto con este boletín de servicio. Las herramientas individuales no tienen números de herramienta, **cada herramienta está estampada con una letra para referencia.**

ADAPTADOR (A) PARA DESMONTAJE E INSTALACIÓN
Todos los modelos

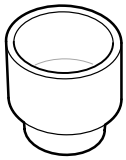

ADAPTADOR BASE (B) PARA INSTALACIÓN
Sólo para modelos Prelude y Legend
(Aplique grasa al anillo "O" antes de cada uso).

ADAPTADOR BASE (C) PARA DESMONTAJE
(o equivalente, N/H 07GAF–SD40310)
Sólo para modelos Prelude y Legend

ADAPTADOR BASE (E) PARA INSTALACIÓN
Sólo para modelos Accord y Odyssey
(Aplique grasa al anillo "O" antes de cada uso).

ADAPTADOR BASE (F) PARA DESMONTAJE
(o equivalente, N/H 07HAF–SF10130)
Sólo para modelos Accord y Odyssey

ADAPTADOR PILOTO (G)
Para todos los modelos
(Aplique grasa al anillo "O" antes de cada uso).

ADAPTADOR PILOTO (H) PARA DESMONTAJE E INSTALACIÓN
Para todos los modelos

Empujador: N/H 07749-0010000

Adaptador del empujador de rodamientos, 78 x 90 mm: N/H 07GAD-SD40101

INFORMACIÓN ACERCA DE LA RECLAMACIÓN DE GARANTÍA

Descripción	TTF*
Cambio de rótulas inferiores, modelo Accord	1,4
Cambio de rótulas inferiores, modelo Legend	1,2
Cambio de rótulas inferiores, modelo Odyssey	1,4
Cambio de rótulas inferiores, modelo Prelude	1,2

* TTF = Tiempo a tasa fija

Pieza defectuosa: Modelos Accord, Odyssey
N/P 04510-S84-000

Modelo Prelude
N/P 04510-SL5-000

Modelo Legend
N/P 04510-SZ3-000

Código de defecto: 297

PROCEDIMIENTO DE REPARACIÓN

Desmontaje de rótula

1. Levante el vehículo con un elevador. Desmonte las ruedas delanteras.
2. Quite y deseche la tuerca del vástago.
3. Saque el pasador de aletas y la tuerca almenada de la rótula inferior. Deseche el pasador de aletas.
4. Separe el brazo de control inferior de la rótula utilizando la herramienta especial.

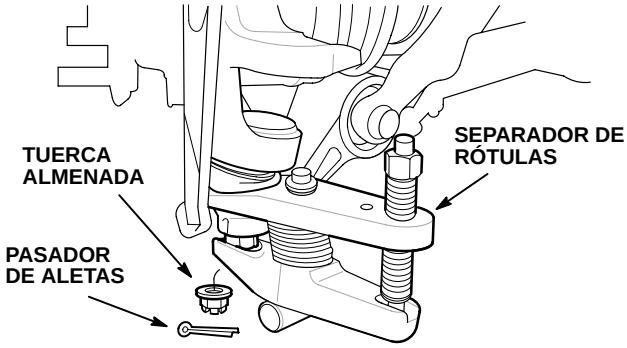

5. *Sólo los modelos Prelude tipo SH*: Separe la barra radial (tensor para mantener en posición el eje) de la rótula, utilizando la herramienta especial.

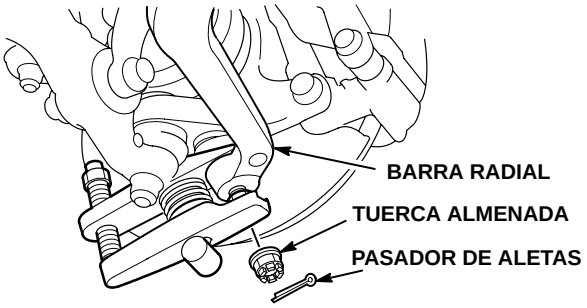

PRECAUCIÓN: *No* deje que la suspensión cuelgue por su propio peso, ya que se dañará el mazo de cables del sensor del sistema antibloqueo de frenos (ABS).

6. Retire el eje del cubo de la rueda delantera con un extractor de cubos para uso pesado.

   NOTA: Los extractores de cubos para uso pesado se pueden comprar a través del programa de herramientas y equipo Honda llamando al número telefónico 1-888-424-6857.

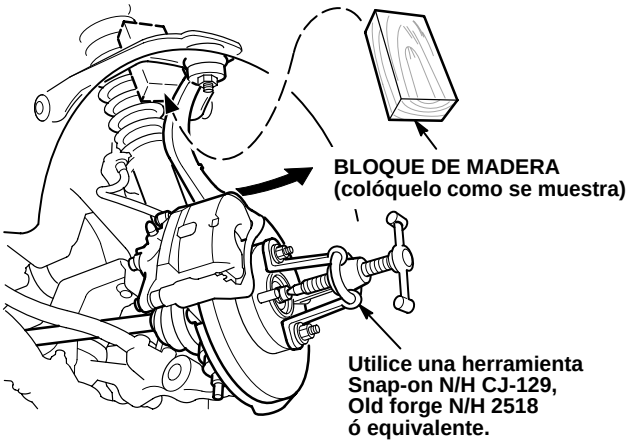

7. Levante el muñón, luego coloque el bloque de madera (aproximadamente de 7 cm x 4 cm x 125 cm) entre el brazo de control superior y el conjunto completo del amortiguador.
8. Retire la funda de goma (cubre polvos) de la rótula inferior.
9. *Sólo en los modelos Legend*: Quite el anillo del muñón.

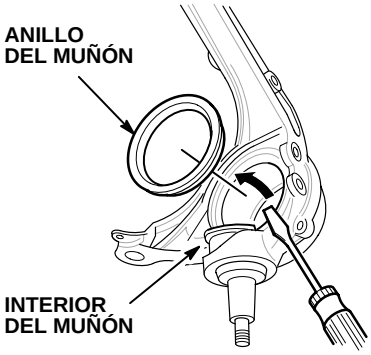

10. *Sólo en los modelos Accord y Odyssey*: Quite los pernos de montaje de la pinza de frenos y desmonte la pinza. Quite los cuatro pernos de brida, luego desmonte el conjunto de rotor de frenos y de cubo.
11. Limpie con solvente y aire comprimido la cavidad alrededor de la rótula, luego instale el asiento del adaptador base para desmontaje (herramienta C o F). Los adaptadores “C” y “F” se pueden dañar si no se colocan sólidamente sobre una superficie limpia.

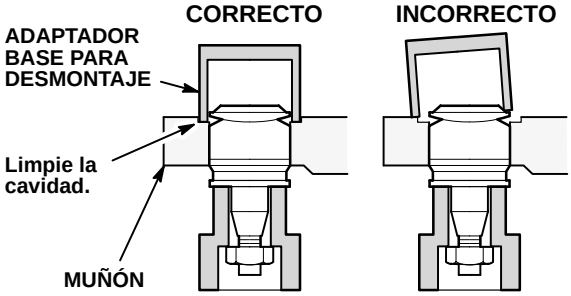

12. Instale las herramientas especiales en la rótula inferior y en el muñón. **Para evitar dañar las herramientas especiales, verifique que sean las indicadas para el vehículo en el que está trabajando y que estén bien alineadas.**

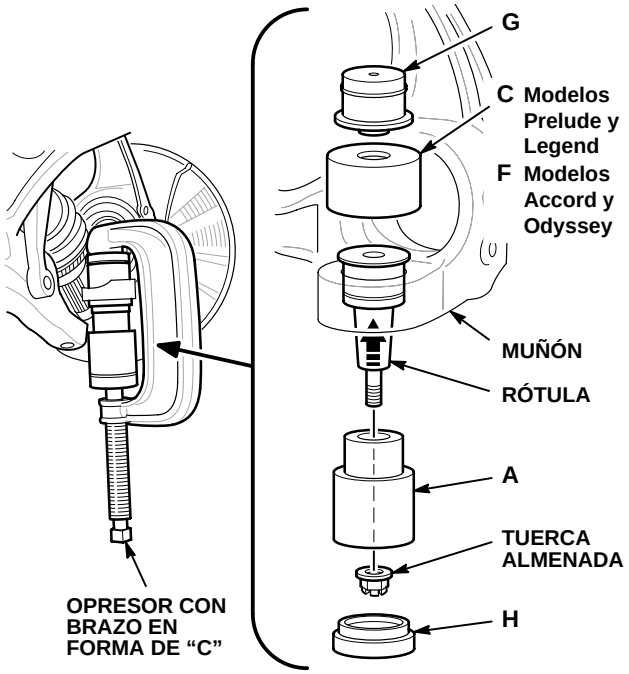

13. Apriete el opresor con brazo en forma de "C" y saque la rótula inferior del muñón.

Instalación de rótula

14. Coloque la rótula nueva en el muñón.
15. Instale las herramientas especiales en la rótula y en el muñón.

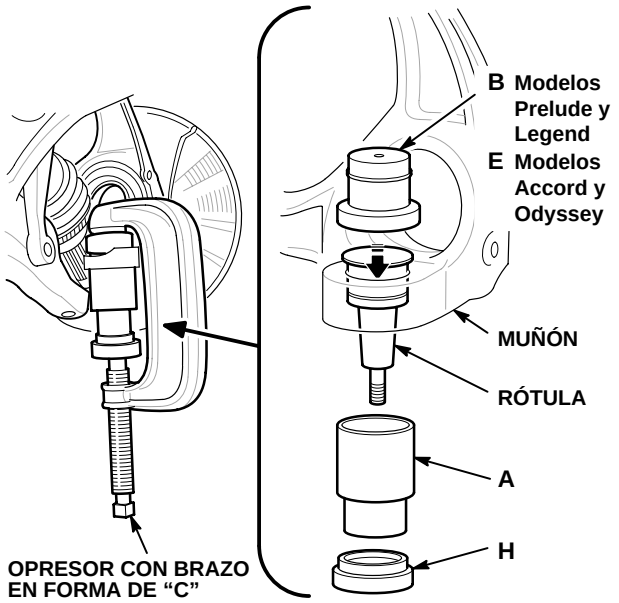

16. Apriete el opresor con brazo en forma de "C" e introduzca la rótula en el muñón.
17. *Sólo en los modelos Accord y Odyssey*: Vuelva a instalar el conjunto de rotor de frenos y cubo. Apriete los pernos de brida a un par de torsión de 44 N·m. Vuelva a instalar la pinza de frenos. Apriete los pernos de montaje a un par de torsión de 108 N·m.
18. *En los modelos Legend*: Instale un anillo nuevo en el muñón.

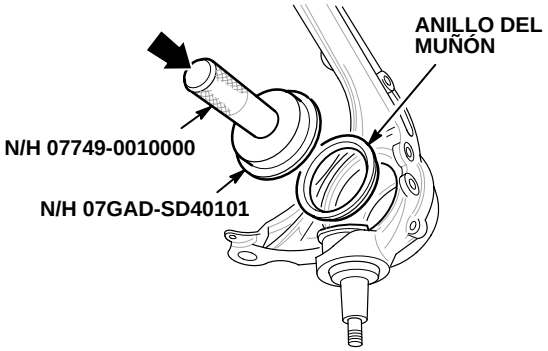

19. Quite el bloque de madera, luego instale el eje dentro del cubo.

    PRECAUCIÓN: *No* deje que la suspensión cuelgue por su propio peso, ya que se dañará el mazo de cables del sensor del sistema antibloqueo de frenos (ABS).

20. Instale el brazo de control inferior en la rótula.
21. Instale y apriete la tuerca almenada de la rótula al par de torsión indicado. Instale un pasador de aletas nuevo.

	Par de torsión
Modelos Legend	69 a 78 N·m
El resto de los modelos	49 a 59 N·m

22. *Sólo los modelos Prelude tipo SH*: Vuelva a instalar la barra radial (tensor para mantener en posición el eje) en la rótula. Apriete la tuerca almenada a un par de torsión entre 69 y 78 N·m.
23. Aplique aceite a las cuerdas y a la brida de la nueva tuerca del vástago. Instale la tuerca del vástago; apriétela a un par de torsión de 245 N·m.
24. Estaque la tuerca del vástago.
25. Repita los pasos del 2 al 24 en el otro lado del vehículo.
26. Vuelva a instalar las ruedas delanteras. Apriete las tuercas de las ruedas a un par de torsión de 108 N·m.
27. Baje el vehículo.
28. Perfore una marca arriba de la tercera posición del número de identificación del vehículo (VIN) en el compartimiento del motor en los modelos Legend y arriba de la cuarta posición en todos los demás modelos, para indicar que este procedimiento ha sido realizado.

Perfore aquí en los modelos Legend.

JH4XXXXXXXXXXXXXX

Perfore aquí en todos los demás modelos.

JHMBXXXXXXXXXXXXX

Mayo 1999

Campaña de reparación relacionada a la seguridad: rótulas inferiores

Estimado propietario de vehículo Honda:

¿Cuál es el motivo de este aviso?

Honda Motor Co., LTD ha determinado que existe un defecto relacionado con la seguridad de vehículos automotores en ciertos automóviles Honda. Ciertos vehículos fueron fabricados con rótulas de la suspensión delantera que podrían desgastarse prematuramente. En el peor de los casos, la rótula se podría separar sin previa advertencia, ocasionando que la suspensión delantera colapsara. Esta situación haría que el vehículo disminuyera su velocidad y perdiera potencia repentinamente. Además, se podría perder el control de la dirección y, por lo tanto, podría ocurrir un accidente.

¿Qué debe hacer usted?

Llame a cualquier concesionario Honda autorizado y haga una cita para reparar su vehículo. Ellos cambiarán las rótulas inferiores delanteras. *Esta reparación se realizará sin cargo para usted*. Las piezas se encuentran actualmente disponibles. La reparación toma alrededor de dos horas, pero le agradeceremos que planee dejar su vehículo todo el día en la concesionaria para permitirles flexibilidad en su itinerario.

¿Con quién debe ponerse en contacto si tiene problemas?

Si no queda satisfecho con el servicio realizado por su concesionario Honda, o si cree que el concesionario no ha corregido el defecto en su vehículo o no es capaz de hacerlo, sin cargo y dentro de un periodo de tiempo razonable (60 días a partir de la fecha en que usted se puso en contacto por primera vez con el concesionario para hacer la cita de reparación), usted puede enviar una queja a:

(Distribuidor – nombre, dirección y número de teléfono)

¿Qué debe hacer si considera que este aviso le llegó en forma equivocada?

Este aviso se le envió por correo de acuerdo a la información más reciente que tenemos disponible. Si ya no posee este vehículo o si alguna información en este aviso está equivocada, sírvase ponerse en contacto con su concesionario Honda más cercano.

Si tiene dudas:

Si tiene dudas acerca de este aviso, o si necesita ayuda para ponerse en contacto con un concesionario Honda, sírvase llamar a:

(número telefónico del distribuidor)

Le pedimos una disculpa por cualquier inconveniencia que este asunto pudiera ocasionarle.

Atentamente,

(Nombre del distribuidor)